Manual de Usuario e Instalació
Cerrojo Pantalla Táctil YRD256

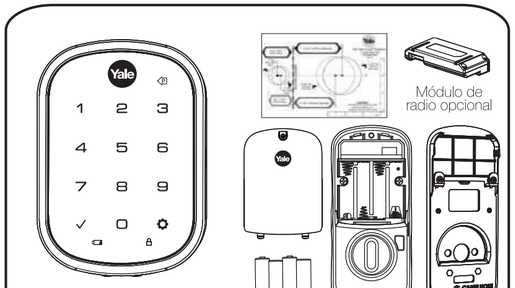

LA OMISIÓN O LA INADECUADA EJECUCION DE LOS PROCEDIMIENTOS CONTENIDOS EN EL PRESENTE INSTRUCTIVO , PUDIERAN DAÑAR EL PRODUCTO OCASIONANDO LA PERDIDA DE GARANTÍA

Preparación previa a la instalación

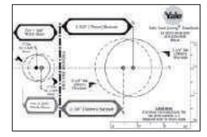

Consulte la plantilla para la preparación correcta de la puerta

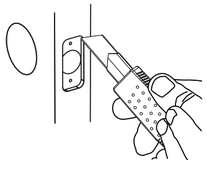

1 Instalación de Pestillo y Contra

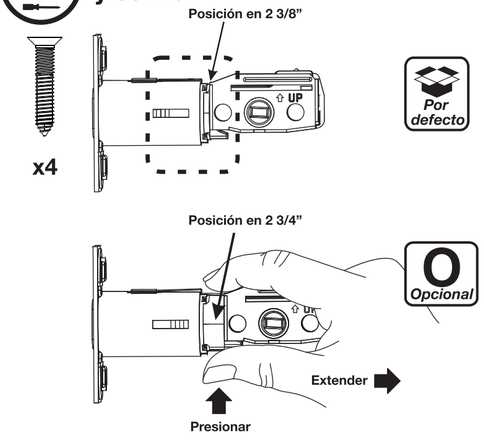

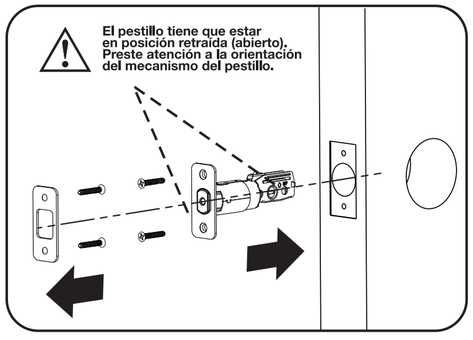

2 Instalación de Pantalla Táctil

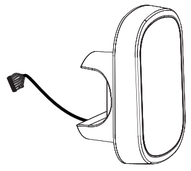

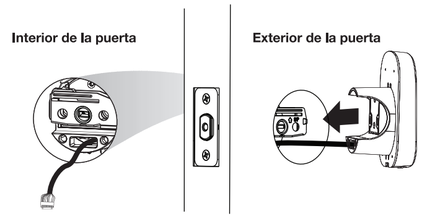

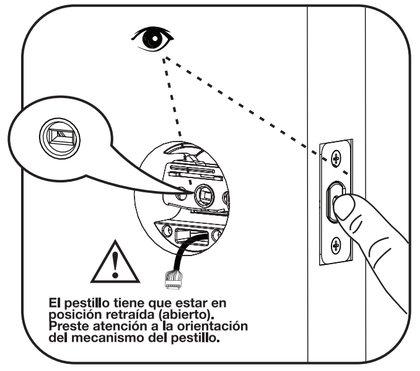

3 Instalación Placa de Montaje

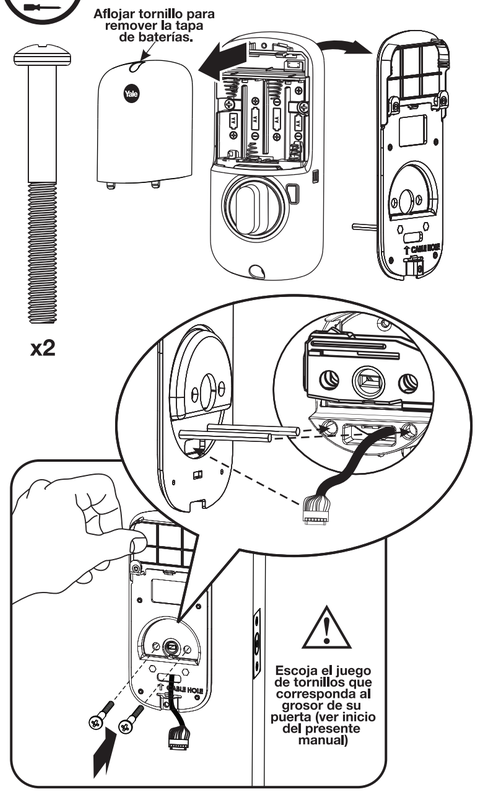

4 Conexión del Cable

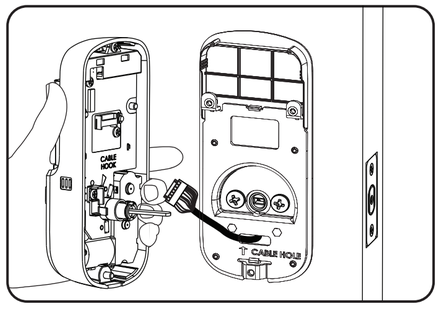

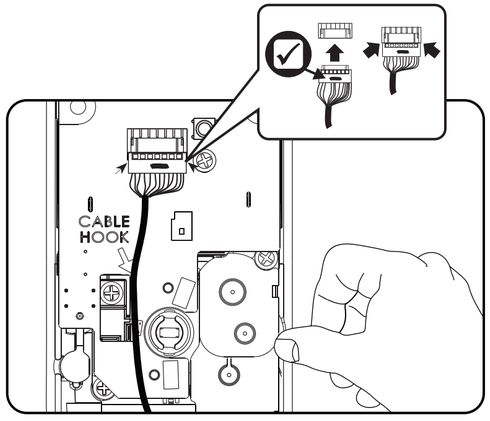

5 Instalación Cubierta Interior

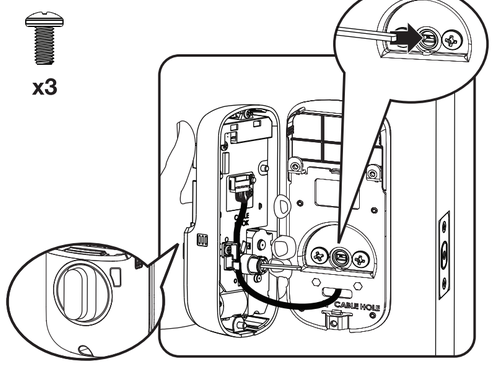

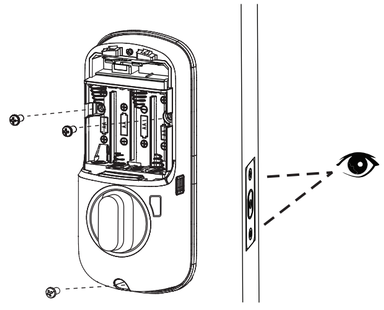

Pruebas de Operación

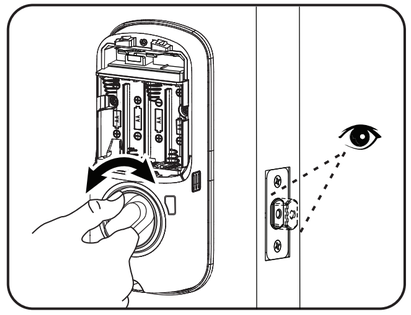

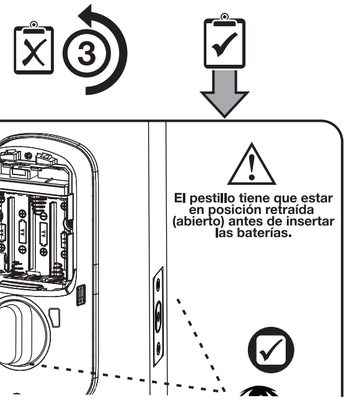

6 Instalación de Tapa Baterías/ Ajuste lado Puerta

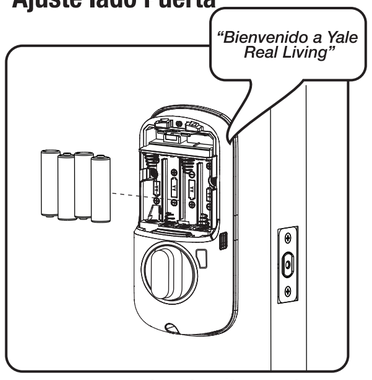

El cerrojo se justa automáticamente al lado de puerta correcto.

7 Instalación Modulo de Red (opcional)

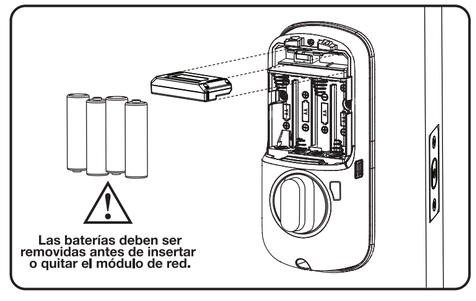

8 Instalación de Tapa Baterías

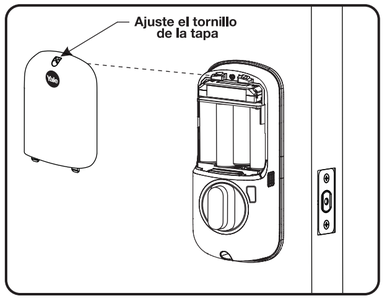

Felicitaciones, ha instalado con éxito el cerrojo YRD256. De vuelta este instructivo parainstrucciones de programación.

Instrucciones de Programación

Pantalla Táctil

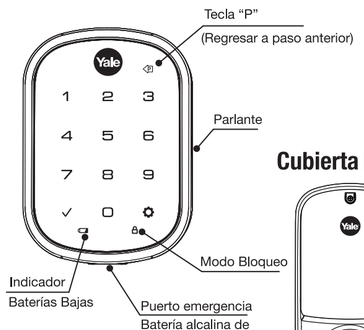

Cubierta Interior

Activación de la Cerradura

Antes de proceder al menú de programación, y si es una instalación inicial de fábrica, será necesaria la creación de un código maestro. Códigos de usuarios máximos: 25 sin módulo de red, 250 con modulo.

1 Registro código maestro

El registro de un código maestro es necesario si es una instalación nueva o si la cerradura fue restablecida a configuración de fábrica.
La programación o uso de la cerradura no será posible si este paso no se completa con éxito.

2 Registrando Códigos de Usuario

El código maestro tiene que haber sido registrado con anterioridad a este paso.
Cantidad códigos de usuarios máximos: 25 sin módulo de red, 250 con modulo.

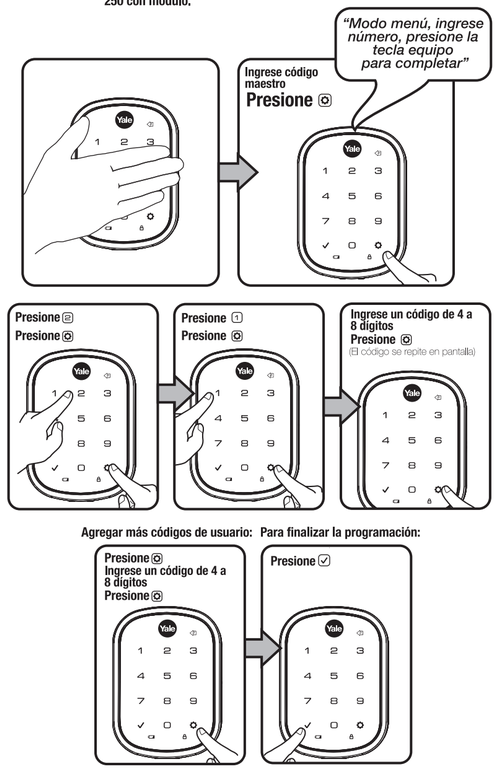

Agregar más códigos de usuario:

Para finalizar la programación:

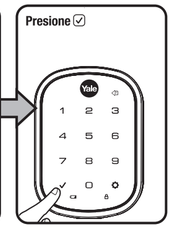

3 Apertura Utilizando Código de Usuario

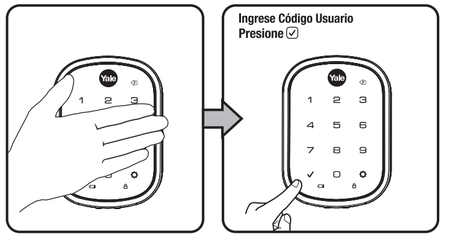

Tabla de Códigos

Administración de Códigos (Con Modulo Red hasta 250 códigos)			
Tipo Usuario	Tipo Usuario	# Usuario	Código
Maestro			
Usuario			
Usuario			
Usuario			
Usuario			
Usuario			
Usuario			
Usuario			
Usuario			
Usuario			
Usuario			
Usuario			
Usuario			
Usuario			
Usuario			
Usuario			
Usuario			
Usuario			

Restablecer Cerradura a Configuración de Fábrica

Cuando se reestablece a fábrica, todos los códigos de usuario y el código maestro son borrados, y todas las configuraciones regresan a sus valores predeterminados de fábrica.

1. Remueva la tapa de baterías y las baterías.
2. Remueva la cubierta interior para acceder al botón de reinicio.
3. El botón de reinicio se encuentra al costado del conector de cable (ver imagen).
4. Mantener el botón de reinicio presionado al menos por 3 segundos, y al mismo tiempo insertar las baterías. Suelte el botón.
5. La cerradura responde con "Bienvenido a Yale Real Living"
6. Reinstale la cubierta interior.

Luego de restablecida, la única opción disponible es la creación de un código maestro nuevo.

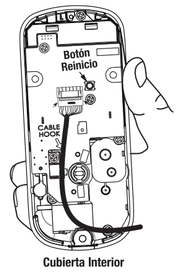

Cubierta Interior

Valores Prestablecidos de Fábrica

Ajuste	Valores
Código Maestro	Registro Obligatorio*
Cierre Automático	Deshabilitado
Tiempo de Cierre Automático	30 Segundos
Luz Indicadora Interior	Apagada
Lenguaje	Español
Modo Bloqueo	Deshabilitado
Cierre de un toque	Habilitado
Modo privacidad	Deshabilitado
Tiempo de Apagado	60 Segundos
Volumen	Alto
Límite de Códigos	
Incorrectos Ingresados	5 veces

** El código maestro debe ser registrado antes de poder efectuar cualquier programación o uso de la cerradura.*

Definiciones

Modo Bloqueo: Esta función es habilitada por el código maestro. Cuando se habilita, se restringe el acceso de todos los códigos de usuario. En esta modalidad, el candado rojo (bloqueado) aparecerá en la pantalla táctil cuando se trate de introducir un código.

Cierre Automático: Después de introducir un código exitosamente y la unidad abra, automáticamente se volverá a cerrar al cabo de 30 segundos.

Luz Indicadora Interior: Ubicada en la cubierta interior de la cerradura. Muestra el estado de la cerradura (cerrada) y puede ser deshabilitado desde el menú de configuraciones avanzadas (menú principal, opción 3).

Modo Ajuste Idioma: opción 1, inglés, opción 2, Español, opción 3 Portugués/Francés.

Batería baja: Cuando la batería está baja, el ícono de batería comenzará a parpadear. Si la batería está completamente agotada, use la llave de acceso o el puerto de emergencia (batería 9V).

Código Maestro: El código maestro se utiliza para configurar y programar ajustes en el funcionamiento. Este código debe ser registrado antes de poder acceder al menú de programación o utilizar la cerradura. El código maestro también operará (abrir/cerrad) la cerradura.

Módulo de Red: Con el módulo de red opcional instalado, se habilita la opción de conexión a un controlador de red (opción 7 en menú principal)

Cierre de un Toque: Cuando el cerrojo está retraído, activar el teclado táctil extenderá el pestillo sin importar si la cerradura tiene activado el modo de "Cierre Automático" o no. Cuando la opción de cerrado de un toque se encuentre deshabilitada, cualquier código valido extenderá el pestillo,

Luz "Previo": Al estar en el menú de ajustes, presionando este icono cancelara la operación actual y devolverá al paso anterior.

Modo de Privacidad: Este modo viene deshabilitado de fábrica. Para habilitar, ingrese al menú avanzado y habilite esta opción. Luego presione el botón situado junto a la mariposa en la cubierta interior por 4 segundos. En modo privacidad quedan deshabilitados todos los códigos, incluso el maestro. Solo se podrá operar la cerradura utilizando la mariposa interior o la llave (en caso que el modelo posea llave).

Limite códigos incorrectos: Al introducir 5 códigos incorrectos en forma consecutiva, la unidad se apagará en un tiempo preestablecido de 60 segundos y no permitirá operación alguna.

Alarma de Vandalismo: Si la cubierta exterior es separada de la puerta, cortando los cables de la cerradura, sonara una alarma.

Código de Usuario: El código de usuario opera el cerrojo. El número máximo de códigos de usuario es de 25 sin módulo de red, y 250 con módulo de red.

Modo Ajuste Volumen: el ajuste predeterminado es volumen bajo. Puede cambiar este valor a volumen Alto o Silencio.

Tiempo de Apagado: 60 Segundos luego de la última interacción.

Programación Cerradura YRD256

1. Active cerradura tocando la pantalla
2. Ingrese código maestro de 4 a 8 dígitos, seguido de la tecla
La cerradura responde "Modo menú, ingrese número. Toque la tecla para completar:
3. Ingrese número de la opción de programación deseada, seguido de la tecla Siga las instrucciones de voz

***El código maestro deber haber sido registrado previamente para poder acceder al menú de programación.**

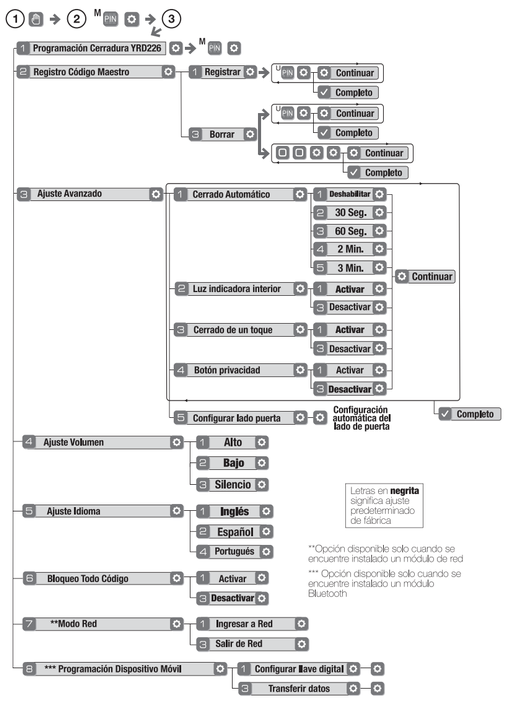

Solución de Problemas de Programación

Síntoma	Solución
La cerradura no responde - La puerta está abierta y accesible.	• La pantalla táctil se activará cuando se presione con el dorso de la mano o con los dedos en al menos tres áreas simultáneamente. • Si los números de pantalla táctil son visibles, verificar si responden al ser pulsados. • Comprobar si las baterías están instaladas y orientadas correctamente en su compartimiento. • Comprobar si las baterías están en buenas condiciones; reemplace las baterías* si están descargadas. Verificar si el cable de la pantalla táctil está correctamente conectado y no se encuentra pellizcado.
La cerradura no responde - La puerta está cerrada e inaccesible.	• La cerradura se puede encontrar en modo de privacidad (establecido desde el interior). • Las baterías posiblemente se encuentren totalmente descargadas. • Insertar una batería de 9V en el puerto de emergencia debajo del teclado.
La unidad está encendida por un rato y después no hay reacción, Luces tenues	• Las baterías no tienen suficiente potencia. Remplace las baterías*.
La unidad suena para indicar la aceptación del código, pero la puerta no abre	• Compruebe si existe algún dispositivo extra de cierre en la puerta. • Verificar que no haya objetos atorando la puerta entre la puerta y el marco. • Comprobar que el cable de la pantalla táctil está firmemente conectado a la cubierta interior.
La Unidad opera para permitir el acceso pero después no cierra automáticamente.	• Verifique que el modo Cierre Automático esté habilitado. • Si el indicador de batería baja está iluminado, reemplace las baterías.
No registra Códigos de Usuario PIN.	• Los Códigos PIN deben consistir de 4 a 8 dígitos para registrarse. • El mismo Código PIN no puede ser usado para múltiples usuarios. • Las Altas / Administración de los Códigos PIN son establecidas sólo por la autoridad del Código Maestro. • Contactar al usuario propietario del Código Maestro. • Los Códigos de Usuario deben de registrarse en 5 segundos (mientras la pantalla táctil está activada) o el proceso tendrá que comenzar nuevamente. • La teclas ✓ o ⚙ no pueden ser usadas como parte del Código PIN.
Mientras se ingresa un código de usuario y se digita la tecla ✓ el dispositivo muestra un error ("código inválido") o se agota el tiempo sin que la cerradura responda.	• El Modo "Bloqueo de todos los Códigos" se encuentra habilitado. • Sólo el Código Maestro puede habilitar el Modo "Bloqueo de todos los Códigos". • Contactar al usuario propietario del Código Maestro.
Al ingresar un Código de Usuario PIN y digitar la tecla ✓ el ícono del candado de color rojo aparece y se emiten diferentes tonos. responda.	• Verificar si la cerradura se encuentra en modo "Bloqueo de todos los Códigos". • Sólo el Código Maestro puede configurar / administrar el Modo "Bloqueo de todos los códigos". • Contactar al usuario propietario del Código Maestro
La unidad opera, pero no emite sonidos	• Verificar si el Modo "Silencio" está habilitado.
El dispositivo responde "Batería Baja"	• Ésta es una alarma de voz que alerta que es tiempo de remplazar las baterías. Reemplace todas las baterías (4) alcalinas AA por nuevas*.
Al ingresar un Código PIN y digitar la tecla ✓ la unidad responde "Error Cantidad de Dígitos".	• Los dígitos ingresados fueron incorrectos o incompletos. Reingresar el Código PIN correcto.

** Cuando las baterías son reemplazadas, las cerraduras que cuenten con "Módulo de Red" instalado poseen un reloj de tiempo real que se establece a través de la interfaz de usuario (UI), se recomienda verificar la fecha y hora correcta en particular las cerraduras que operan con cambios horarios por temporada (verano/invierno).*

Solución de Problemas Mecánicos

Solución de Problemas Mecánicos

Puerta atascada
a. Verificar que la puerta y el marco se encuentren correctamente alineados y que la puerta tenga un desplazamiento libre.
b. Verificar las bisagras: Compruebe que las bisagras no estén sueltas o que tengan desgaste excesivo en los rodamientos.

El cerrojo no mantiene el cierre
a. Comprobar si existe suficiente espacio para el cerrojo dentro de la contra en el marco. Corregir esto mediante el aumento de la profundidad en la cavidad para el cerrojo dentro del marco.
b. Revisar si están desalineados el cerrojo y/o la contra evitando que el cerrojo pueda entrar adecuadamente a la contra. Con la puerta abierta, contraer y proyectar el cerrojo, si esta operación es suave, comprobar la alineación en la contra.

El cerrojo no sale o se retrae suavemente
a. Cerrojo y contra no están alineados. (ver arriba)
b. Comprobar si la distancia del backset es adecuada para la puerta en relación a los ajustes realizados al cerrojo.
c. Verificar la apropiada preparación de la puerta y taladre nuevamente los barrenos demasiado estrechos o mal alineados.
d. Verificar que el cable de la cubierta exterior pasa por debajo del mecanismo del cerrojo (ver Fig. A)
e. Verificar que el cerrojo se encuentra orientado correctamente (ver Fig. A)

Figura A

Pantalla táctil iluminada erráticamente
Remueva la cubierta interior y verifique que el cable se encuentra correctamente guiado en el interior de la cubierta interior (el cable tiene que estar por debajo del gancho "Cable Hook").

ADVERTENCIA PARA EL USUARIO Y EL INSTALADOR

Yale® ha incluido varias acciones para evitar el bloqueo total de la cerradura (advertencia batería baja, puerto de emergencia para descarga de batería), pero existe la posibilidad que el bloqueo total ocurra. Como este producto no posee un accionamiento manual (llave), Yale® recomienda el uso de este producto en lugares con más de un punto de entrada.

Yale Locks & Hardware es una división de Yale Security Inc., una compañía del grupo ASSA ABLOY.
Yale® y Yale Real Living® son marcas registradas de Yale Security Inc., una compañía del grupo ASSA ABLOY.
Marca Registrada © 2017, Yale Security Inc., una compañía del grupo ASSA ABLOY.
Todos los derechos reservados. Prohibida la reproducción total o parcial sin expreso consentimiento de Yale Security Inc

FCC

Equipo Clase B

Este equipo ha sido probado en conformidad a los estandares para un equipo digital de Clase B, De acuerdo a los lineamientos de apartado 15 de la "Federal Communications Commissions". Estos limites son diseñados para proveer una protección razonable contra interferencias perjudiciales en una instalación residencial. Este equipo genera, usa y emite radio frecuencia y si no es instalado y usado en conformidad con las instrucciones, pudiera causar interferencias dañando la radiocomunicación. Sin embargo no hay garantía de que no ocurrirá interferencia para alguna instalación en particular.
Si este dispositivo causa interferencias en equipos receptores de radio o televisión, los cuales pueden ser determinados apagando y encendiendo el equipo, Invitamos al usuario a intenta corregir la interferencia mediante una o más de las siguientes medidas:
- Reubicar o reorientar la antena del equipo receptor.
- Incrementar la separación entre el equipo receptor y dispositivo.
- Conectar el equipo en una salida de circuito diferente al que el receptor está actualmente conectado.
- Consultar al distribuidor o técnico experto en radio y/o TV para ayuda.

PRECAUCION: Cambios y/o modificaciones en ésta unidad anularán la garantía del producto.

Brasil
ASSA ABLOY BRASIL INDÚSTRIA E COMÉRCIO LTDA.
Praça General Labatut, 01 - Piraja
Salvador – BA – Brasil
Código Postal: 41.290-560
www.yale.com.br

Chile
ASSA ABLOY Chile
Tel: +(56-2) 2 8166084
Avenida Los Vientos 19.930, Pudahuel, Ciudad de los Valles, Santiago - Chile.
Código Postal: 8500992
www.assaabloy.cl

Colombia
ASSA ABLOY Colombia S.A.S.
Tel: +57 1 5962000
Calle 12 No 32-39
Bogotá, Colombia
Código Postal: 111611
www.yalecolombia.com

México
Cerraduras y Candados PHILLIPS, S.A. de C.V.
Lada sin Costo: 01 800 702 8900
Pelícano 242, Col. Granjas Modernas,
Delegación Gustavo A. Madero
C.P. 07460, Ciudad de México, México
www.yalemexico.com

Perú
www.yale.pe

Otros Países de Latinoamérica
www.yalelatinoamerica.com